A33101C - 16/3310 5W LED

Referencia - Reference - Référence

DOC.09/2016

Descripción - Description - Description

Aplique/Wall Lamp/Applique

Materiales - Materials - Matière

Metal/Metacrilato - Metal/Methacrylate - Métal/Méthacrylate

Acabado - Finish - Finition

Cromo - Chrome - Chrome

Opciones - Options - Options

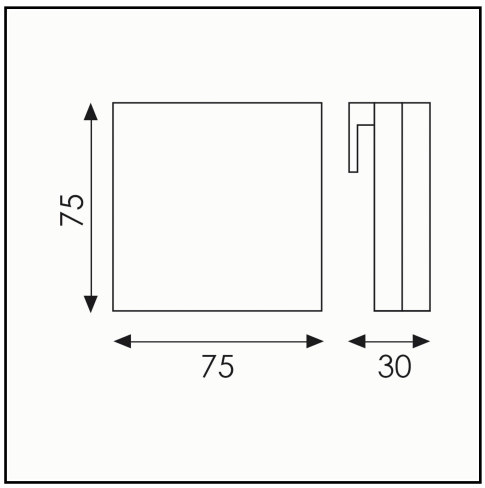

Tamaño producto - Product size - Taille produit

L 75 x W 30 x H 75 mm.

Tamaño caja - Box size - Taille boîte

L 140 x W 130 x H 50 mm.

Peso - Weight - Poids

0,38 Kg.

IP44

	Bombilla - Bulb - Ampoule		LED Lumen		Incluida Included Incluse
1.	LED 1x5W		190	4.200	X
2.					

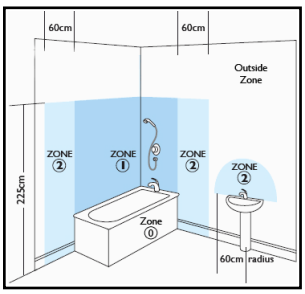

Zona - Zone - Zone *: 2 y 3

*Si la luminaria se instala en baño, respetar zonas según gráfico

*If the luminaire is installed in bathroom, respect areas as graphic

*Si le luminaire est installé dans une salle de bains, respecter les zones du schéma

Leyenda símbolos - Data sheet key - Légende symboles

clase I - class I - classe I	IP20 índice de protección - index of protection - indice de protection	certificado CE - CE certificate - conformité CE
clase II - class II - classe II	con interruptor - with on-off switch - avec interrupteur	temperatura color - color temperature - température couleur
clase III - class III - classe III	no regulable - no dimmable - sans régulateur	

ILUMINACION DAVIU, S.L. · CAMINO VALENCIA, 106 · 46190 RIBA-ROJA DE TURIA · España

Tel: +34 962779021 Fax: +34 961653370 Mail: iluminaciondaviu@iluminaciondaviu.com www.acbiluminacion.com